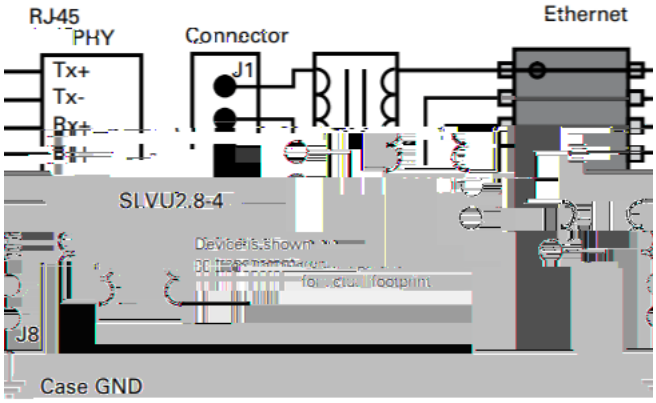
RJ45
PHY
Connector
Ethernet
Tx+
Tx-
J1
SLVU2.8-4
J8
Case GND


A
c
D
h
DETAIL A

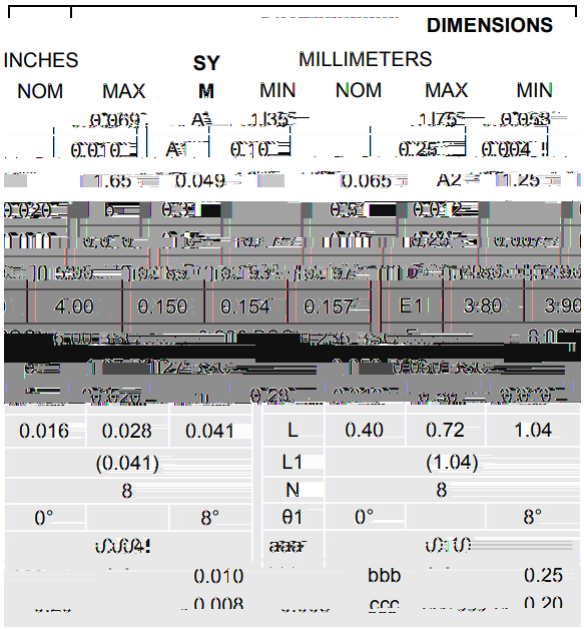
DIMENSIONS
INCHES
SY
MILLIMETERS
NOM
MAX
M
MIN
NOM
MAX
MIN
4.00
0.150
0.154
0.157
E1
3.80
3.90
0.016
0.028
0.041
L
0.40
0.72
1.04
(0.041)
L1
(1.04)
8
N
8
0°
8°
θ1
0°
8°
0.010
bbb
0.25
0.008
ccc
0.20

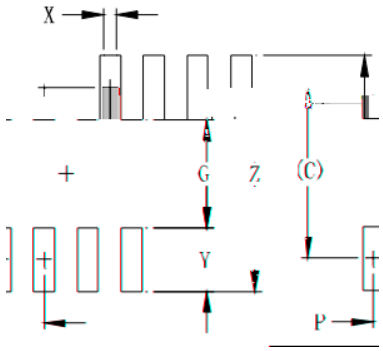
X
G
Z
(C)
Y
P

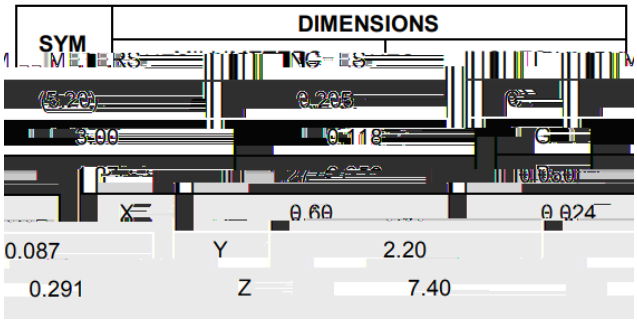
DIMENSIONS
SYM
0.087
Y
2.20
0.291
Z
7.40
